Instrukcja montażu
Assembly instructions
Amino 2 DESK

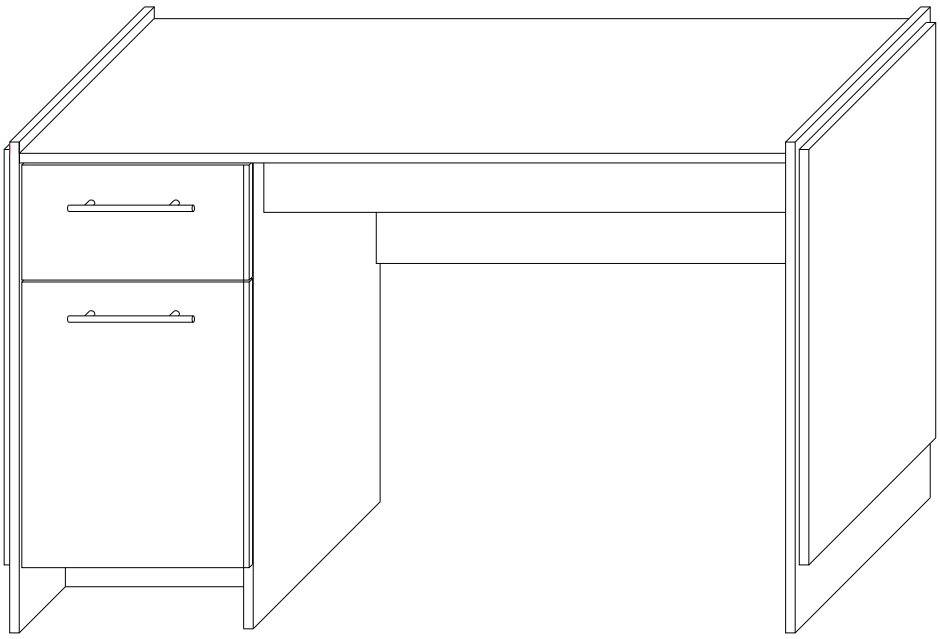

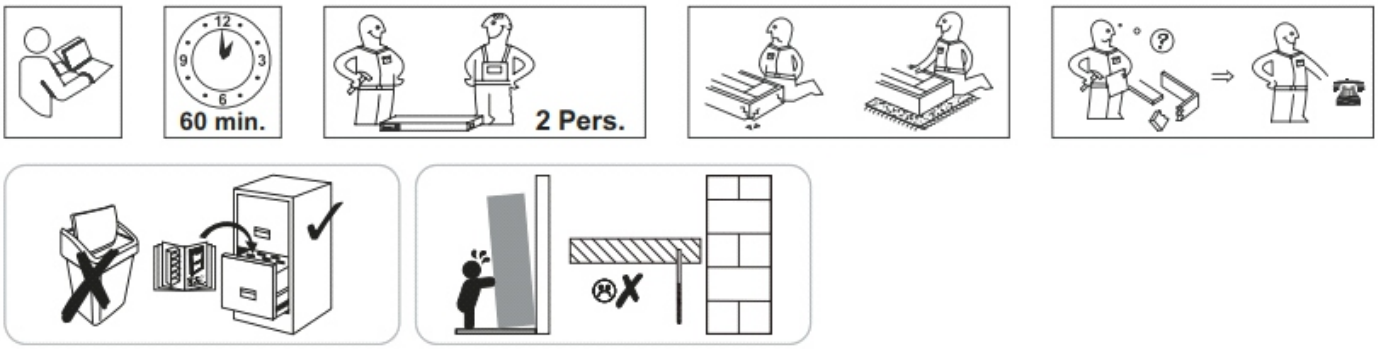

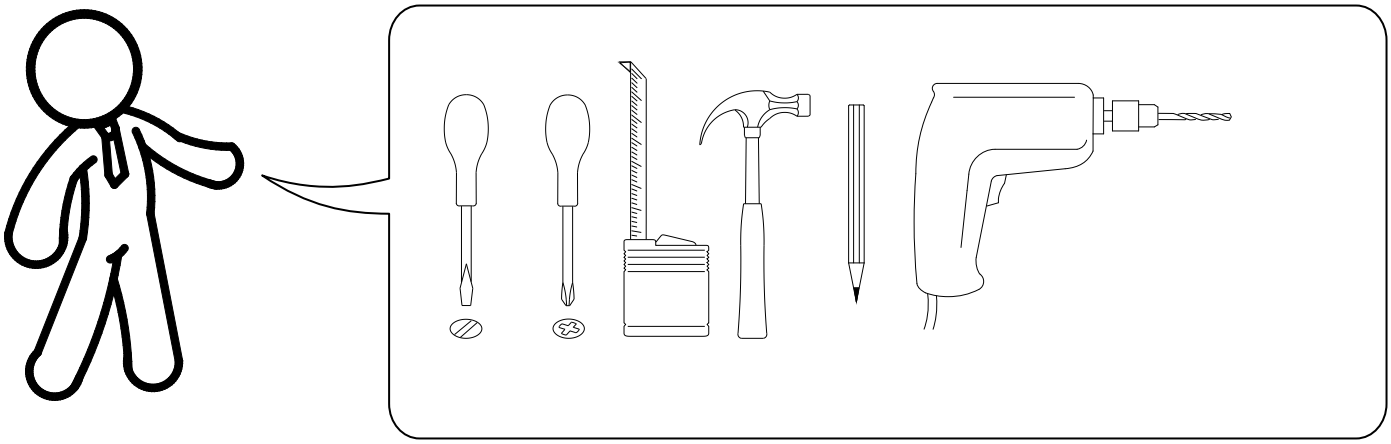

Packet	№	Lenght	Width	Qty
№1	1	1200**	596	1
	5	840*	356	1
	6	345	620	1
	7	345**	515	1
	8	345*	448	1
	9	400*	113	1
	10	400*	113	1
	16	356**	180**	1
	17	356**	447**	1
	4	735**	519	1
	12	345	100	1
	15	840*	100	1
	18	395	299/3	1
		Fittings		1
№2	11	289*	113	1
	13	650**	562**	2
	2	768**	598*	1
	3	768**	598*	1

1.5 3,5x16mm x22	1.7 x4	1.6 x1	1.16 x25	1.17 x25	1.30 wood color x19
2.68 black color x6	1.32 x5	2.77 400mm x1		1.47 4x25mm x12	2.69 5x12mm x12
1.20 x2		1.59 x2	1.2 x4	1.9 x7	1.14 x35
1.62 x1	1.85 black color x12				

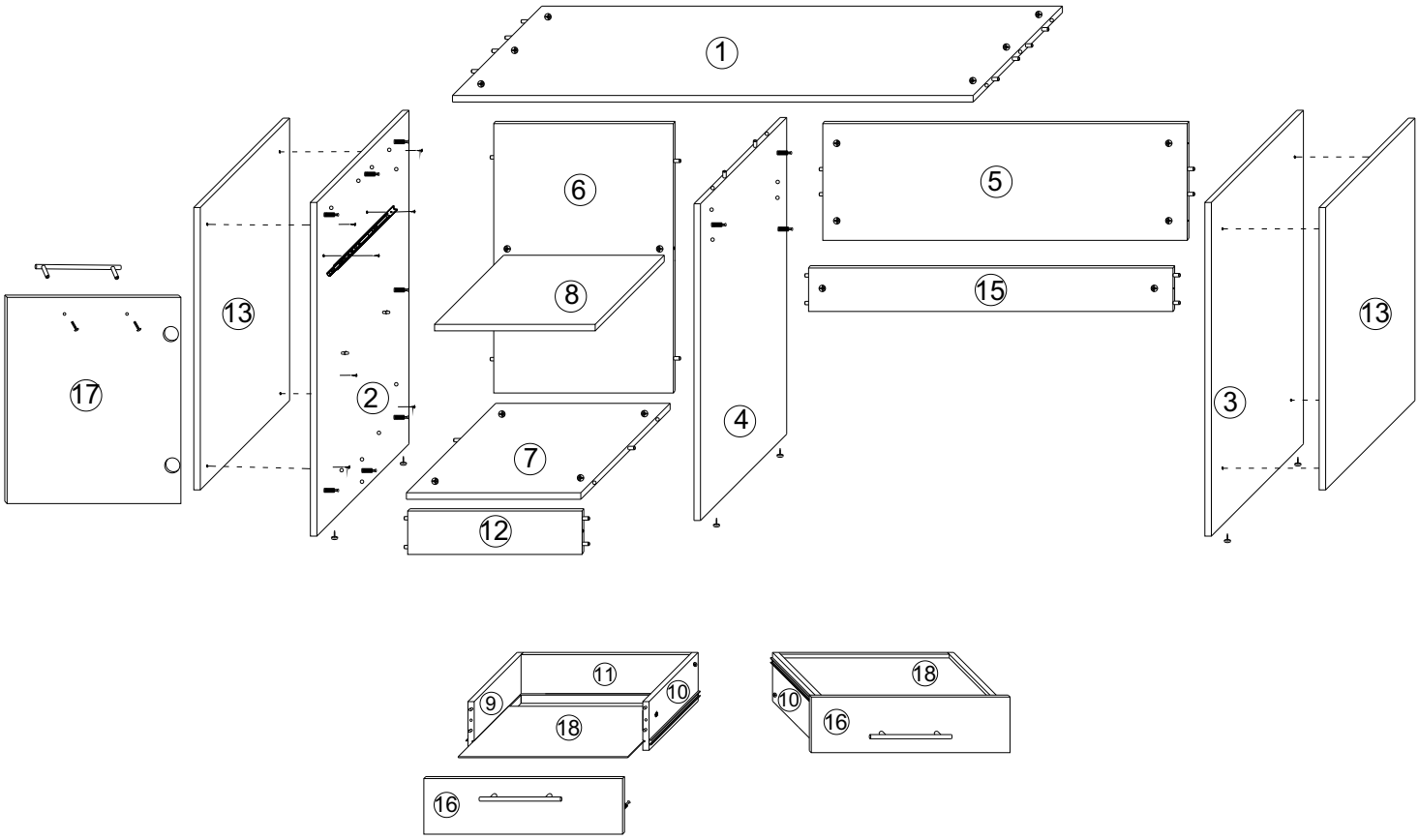

1

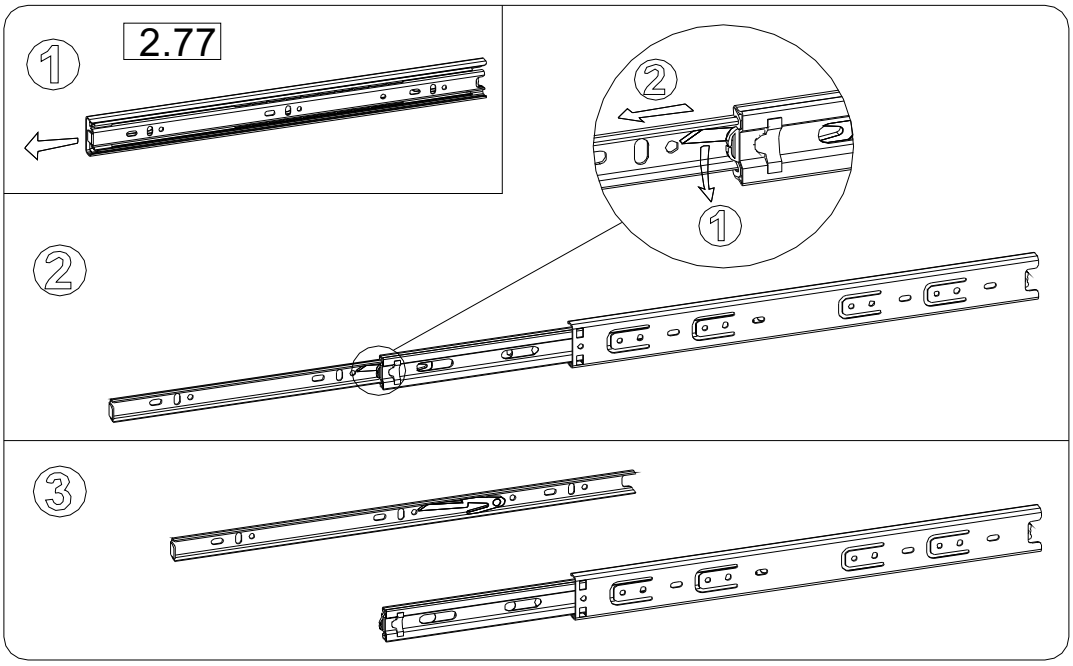

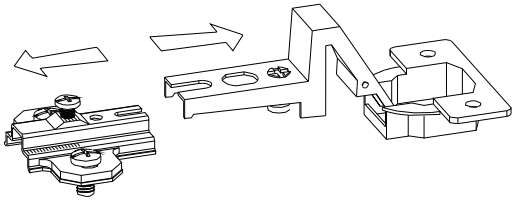

1.20 x2

2

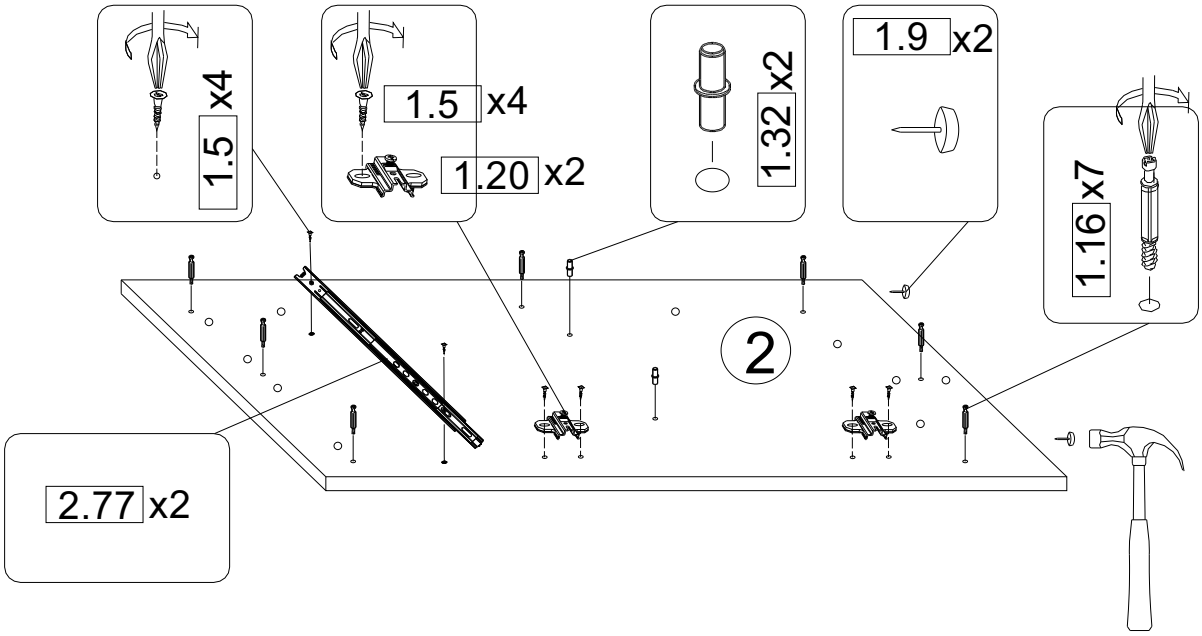

3

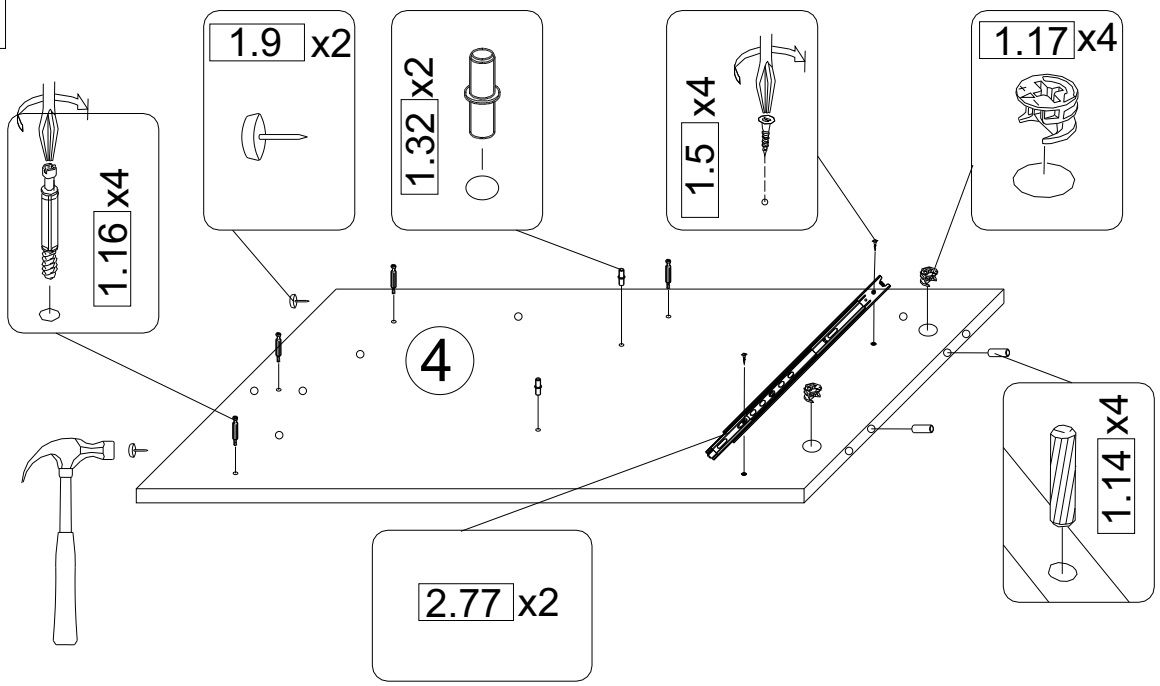

4

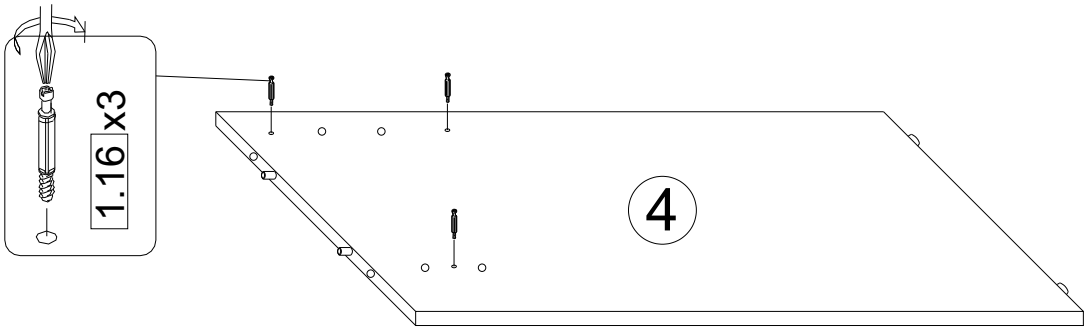

5 x2

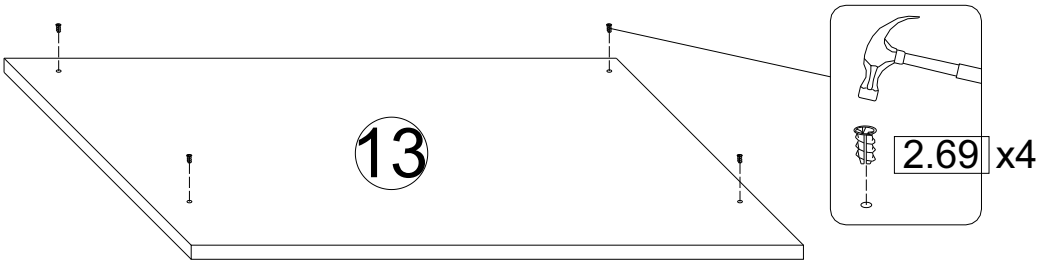

6

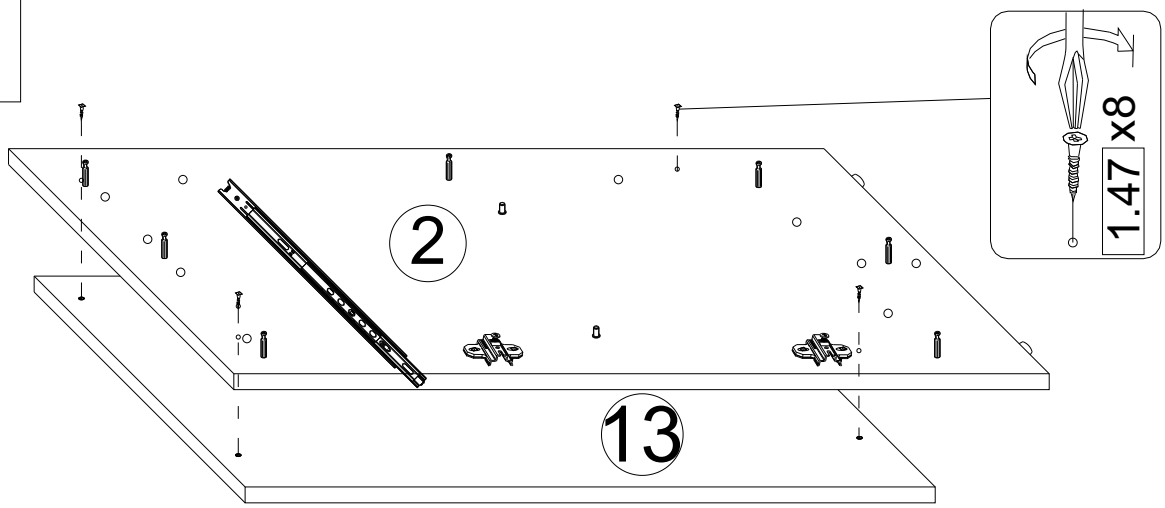

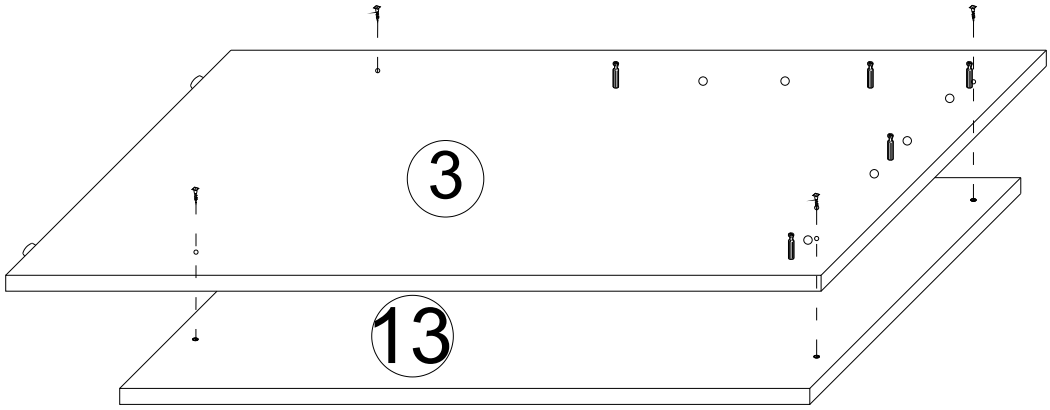

7

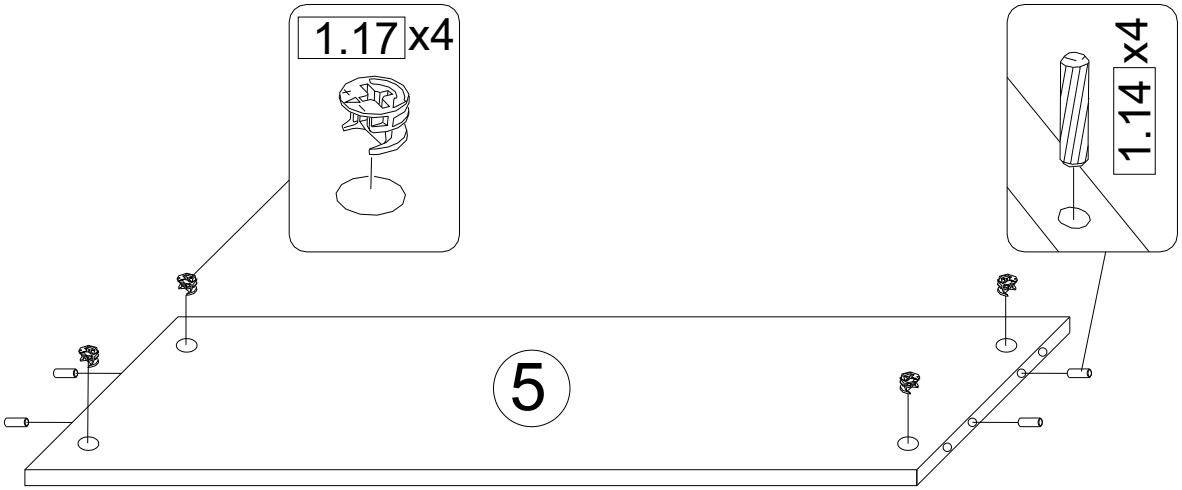

8

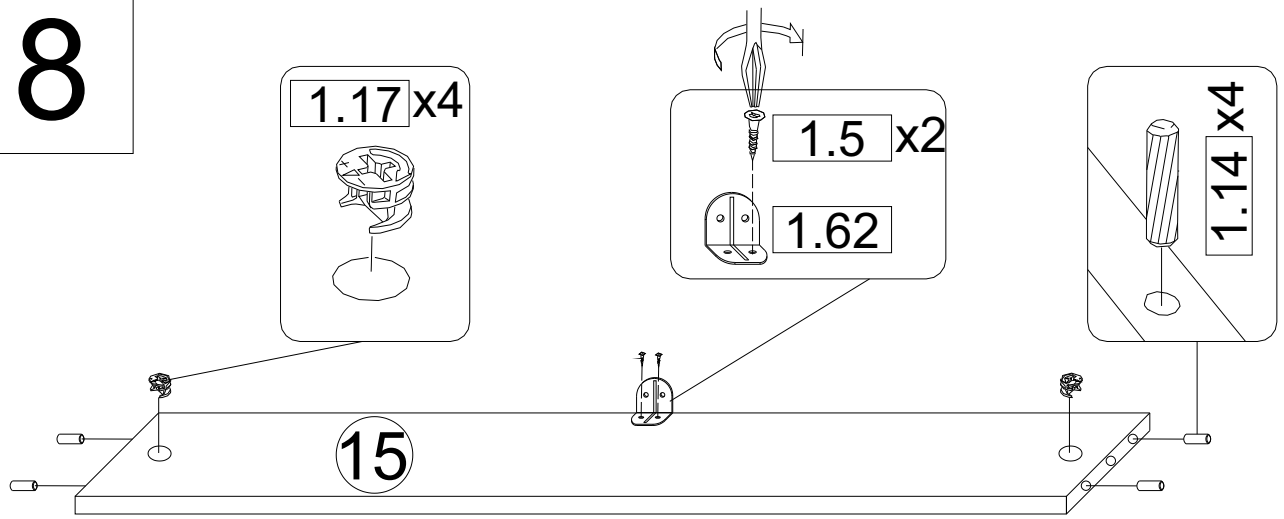

9

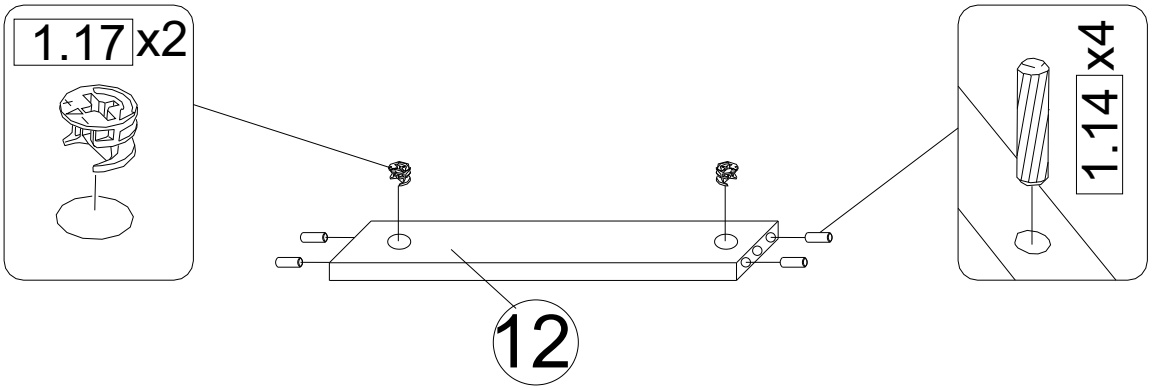

10

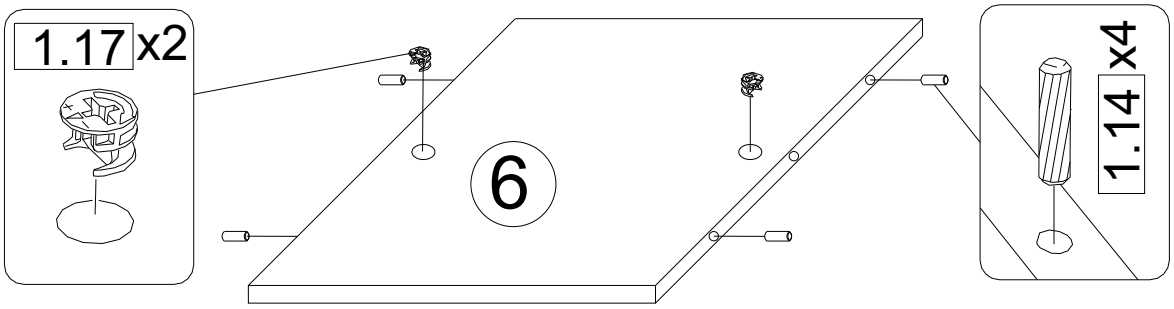

11

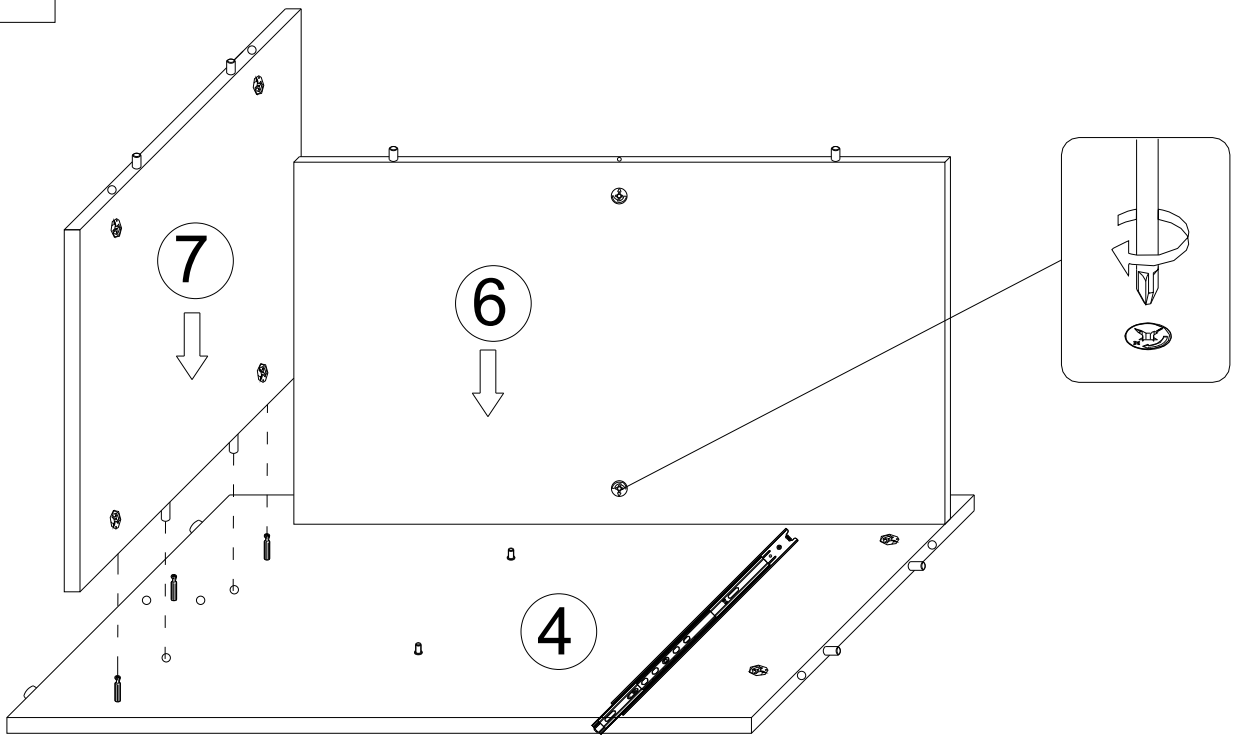

12

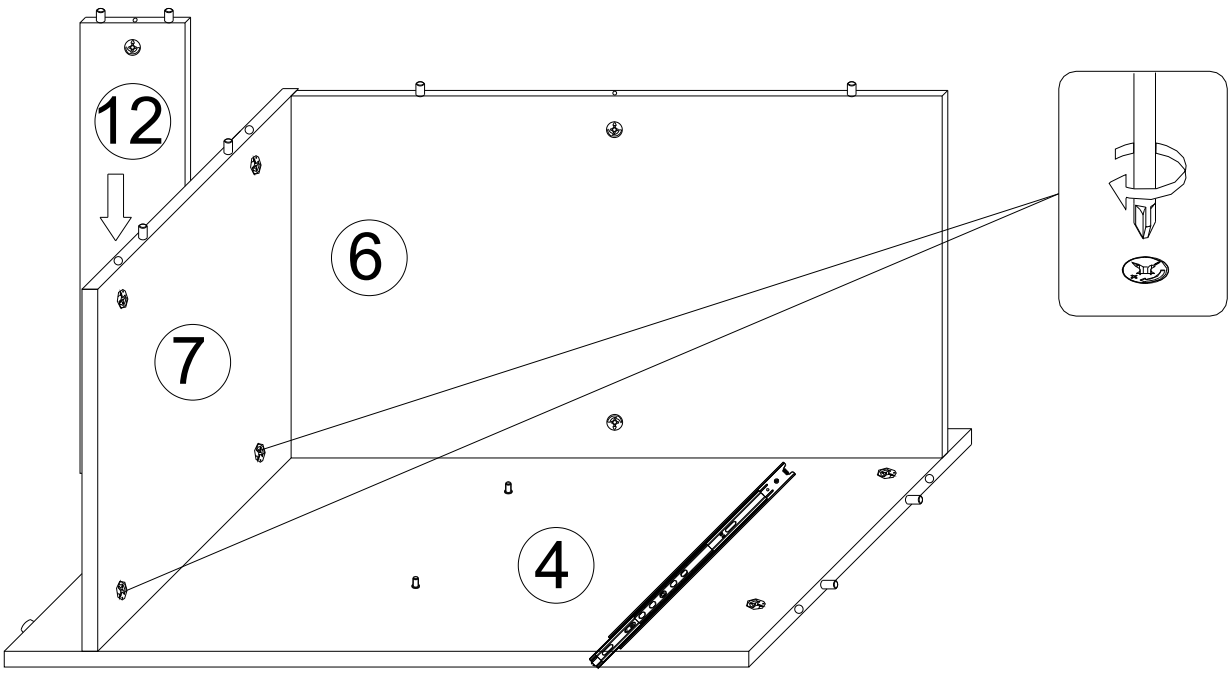

13

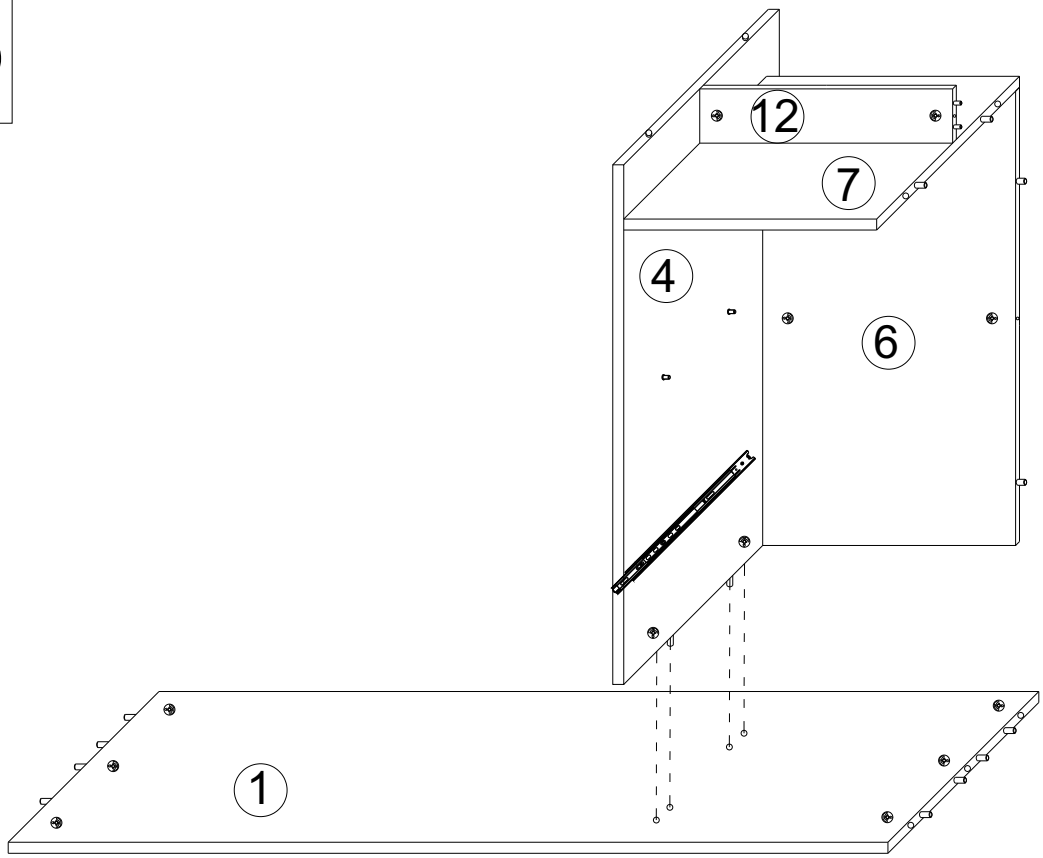

14

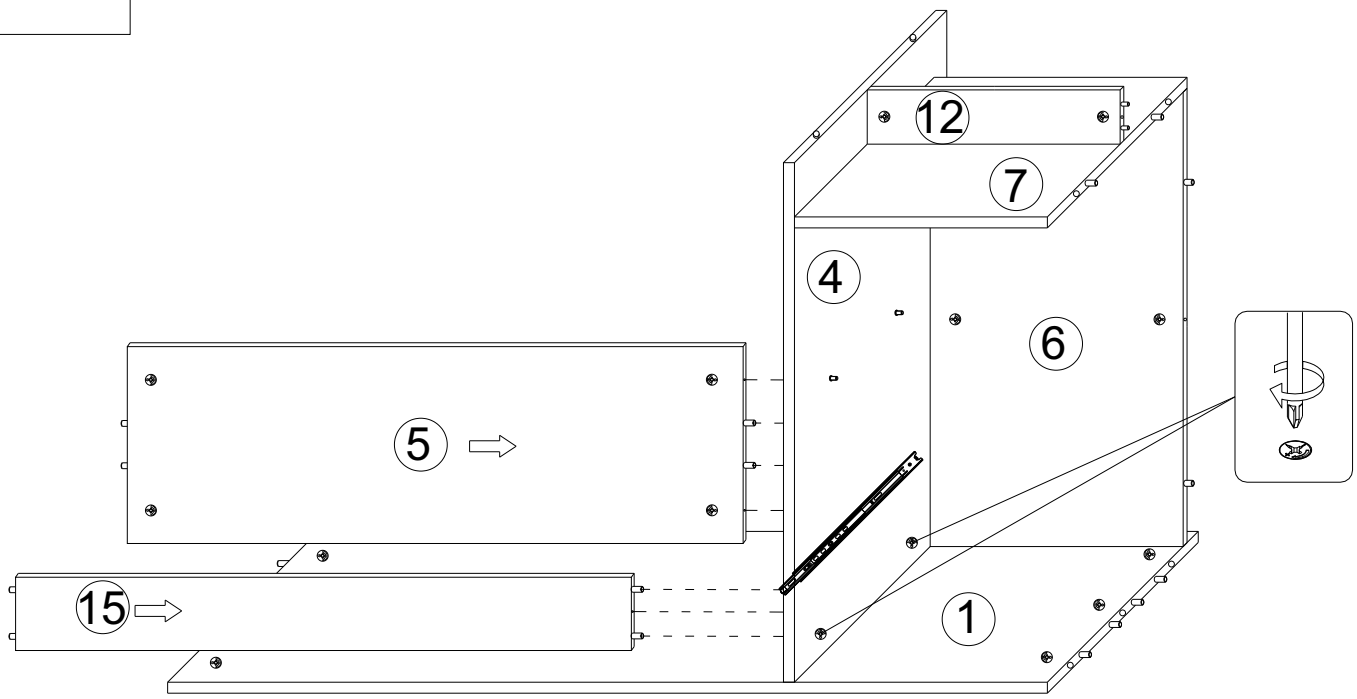

15

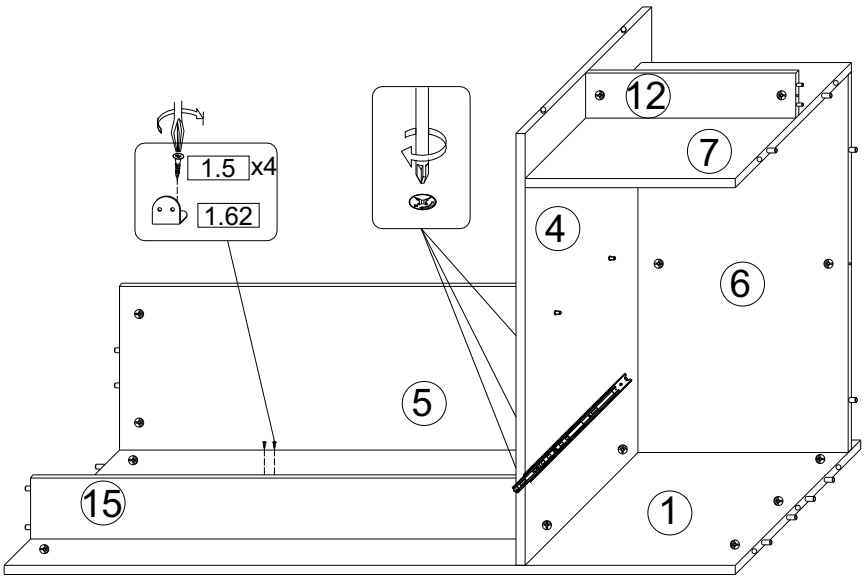

16

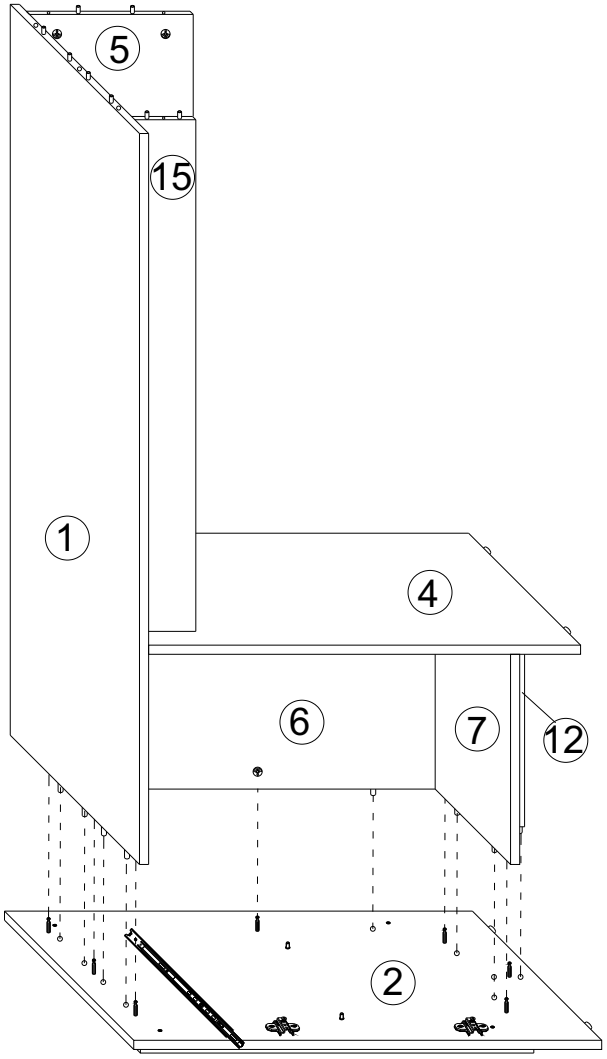

17

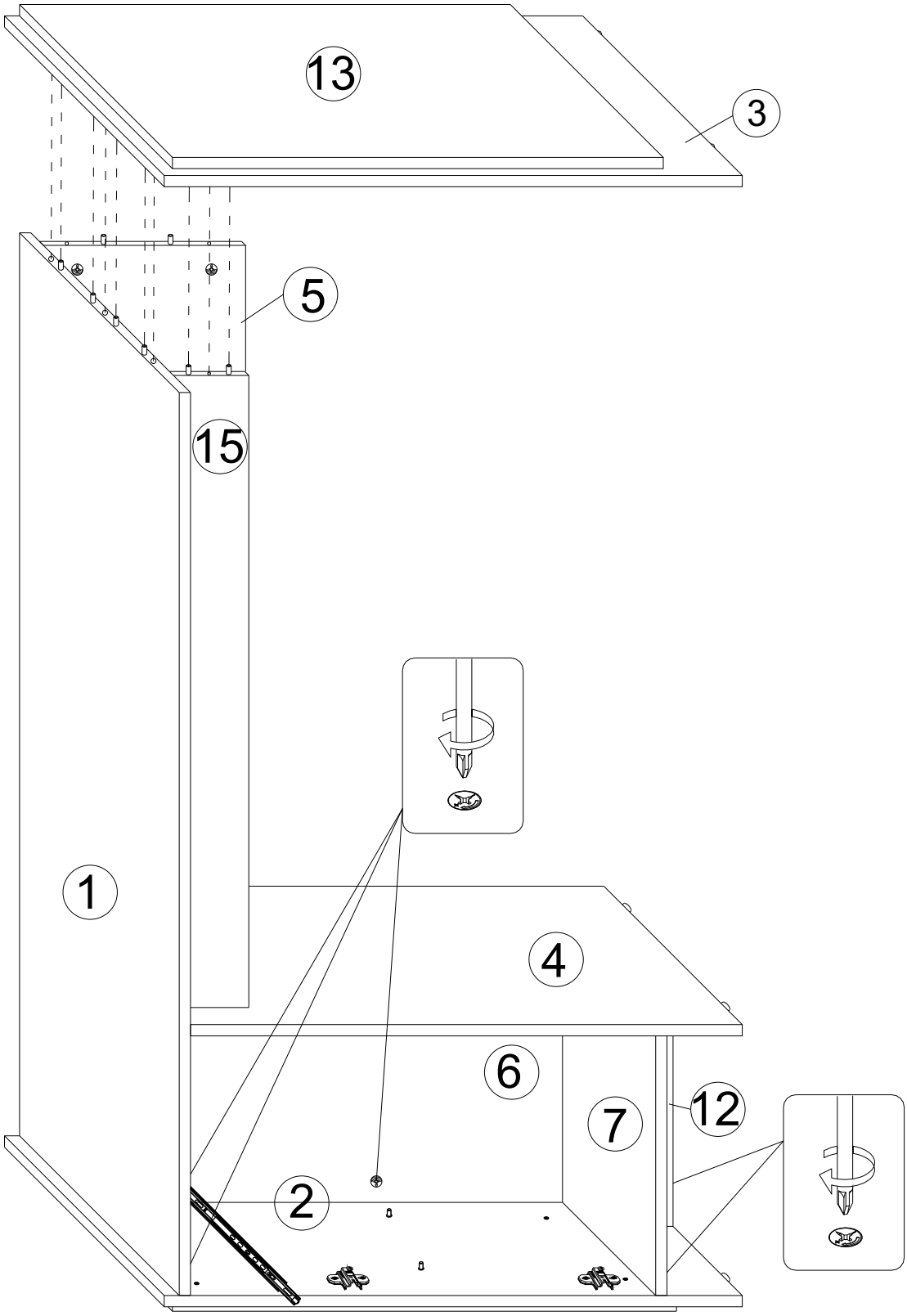

18

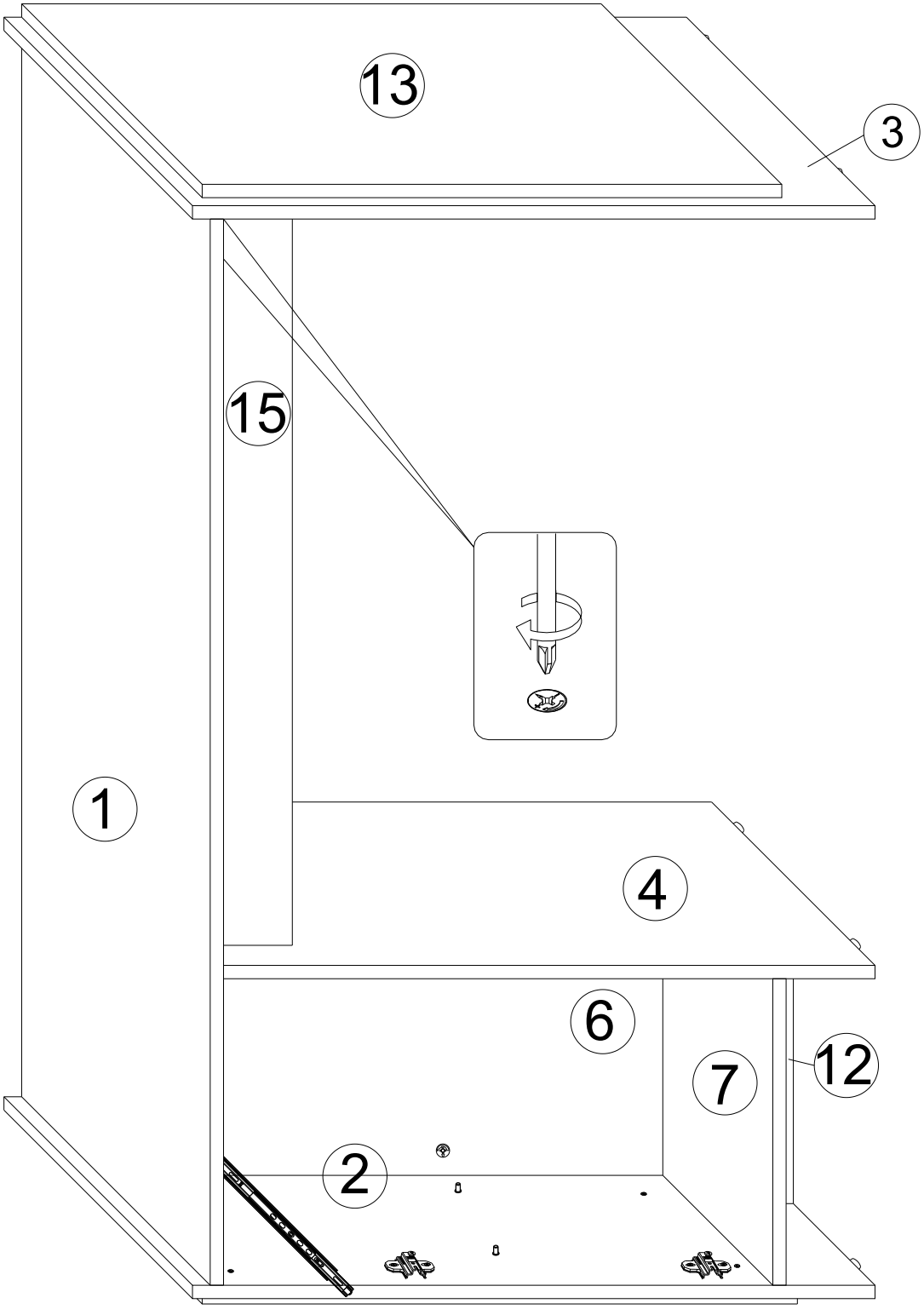

19

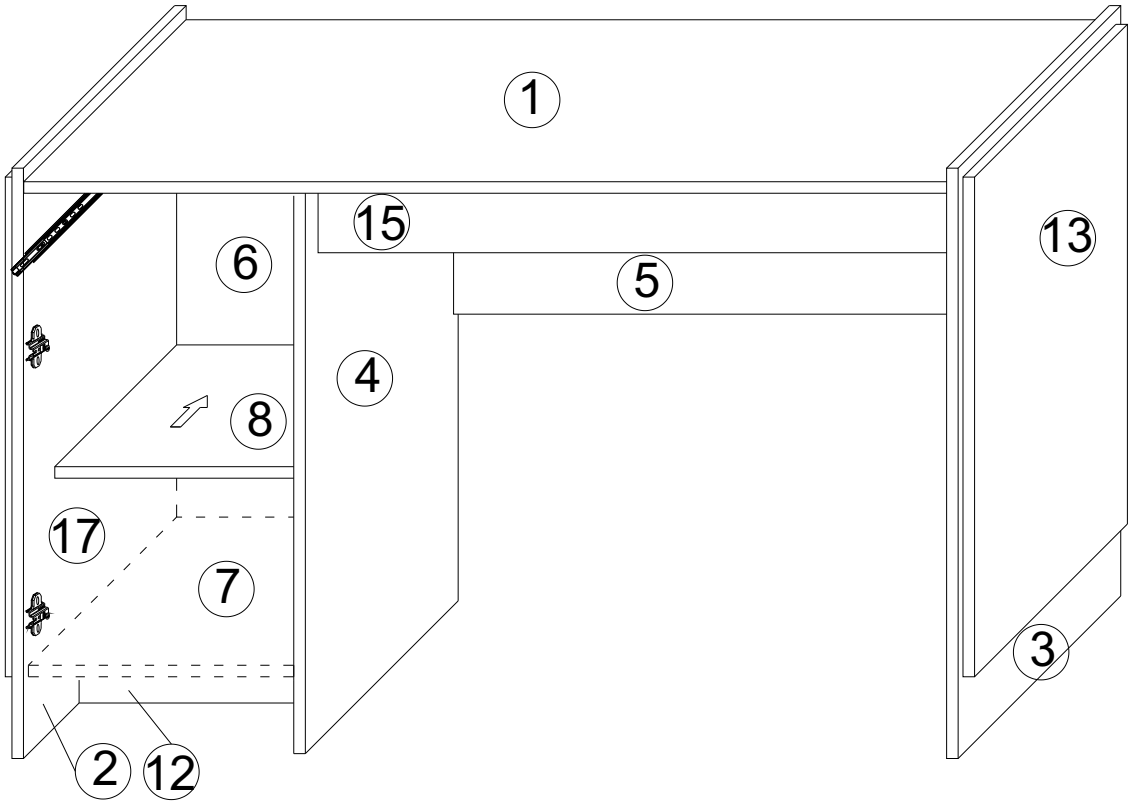

20

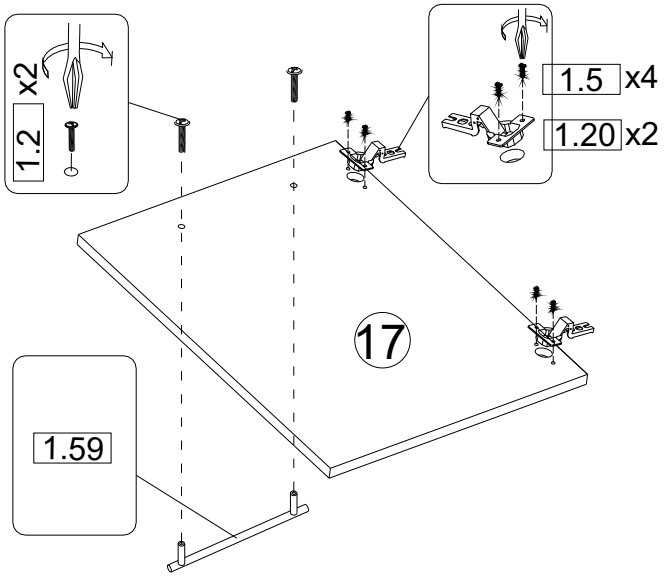

21

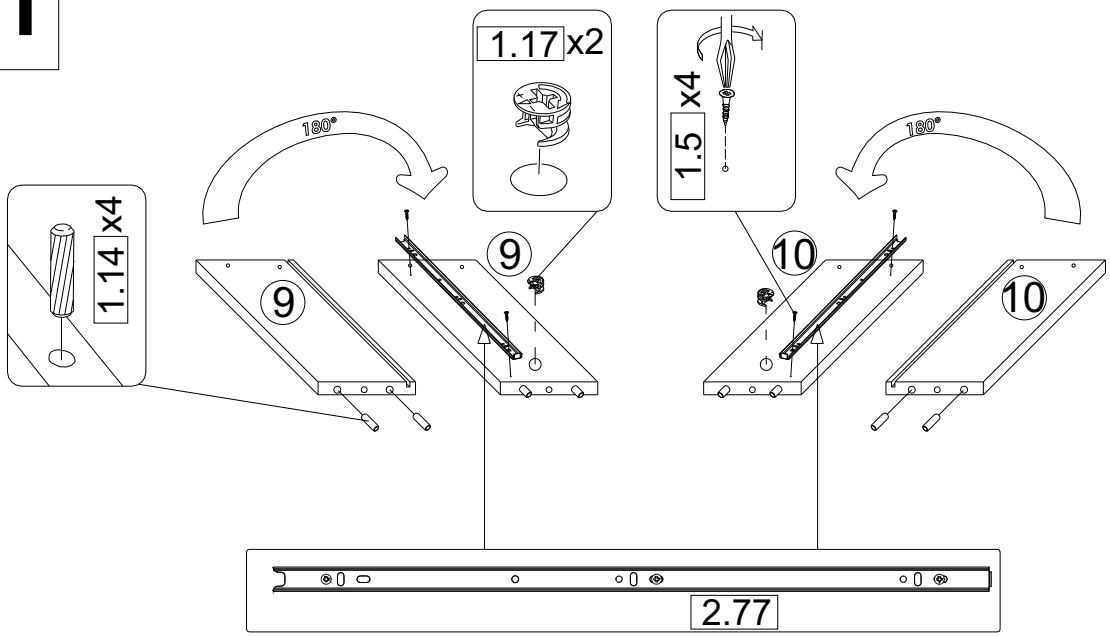
1.17 x2
1.5 x4
1.14 x4
180°
180°
9
9
10
10
2.77

22

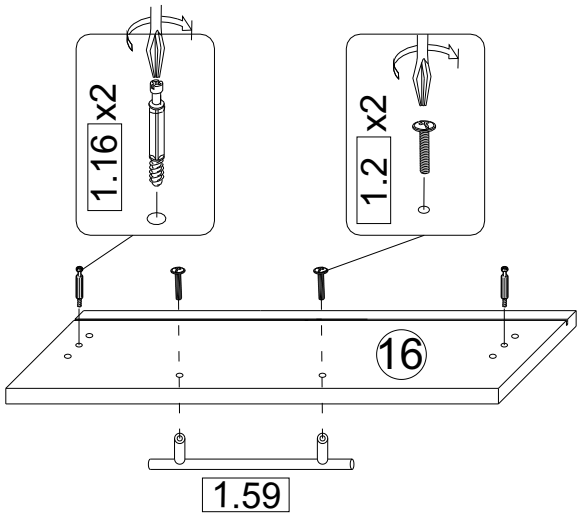
1.16 x2
1.2 x2
16
1.59

23

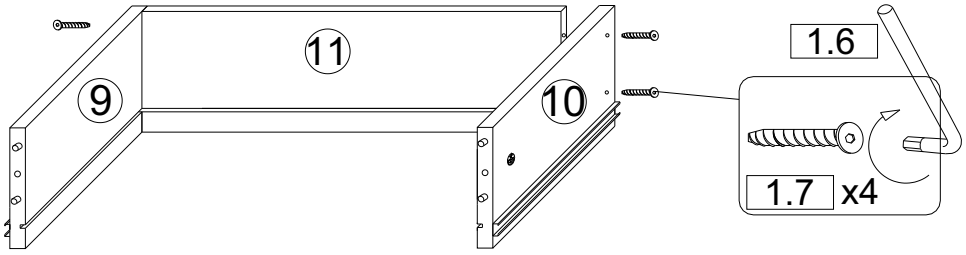
11
9
10
1.6
1.7 x4

24

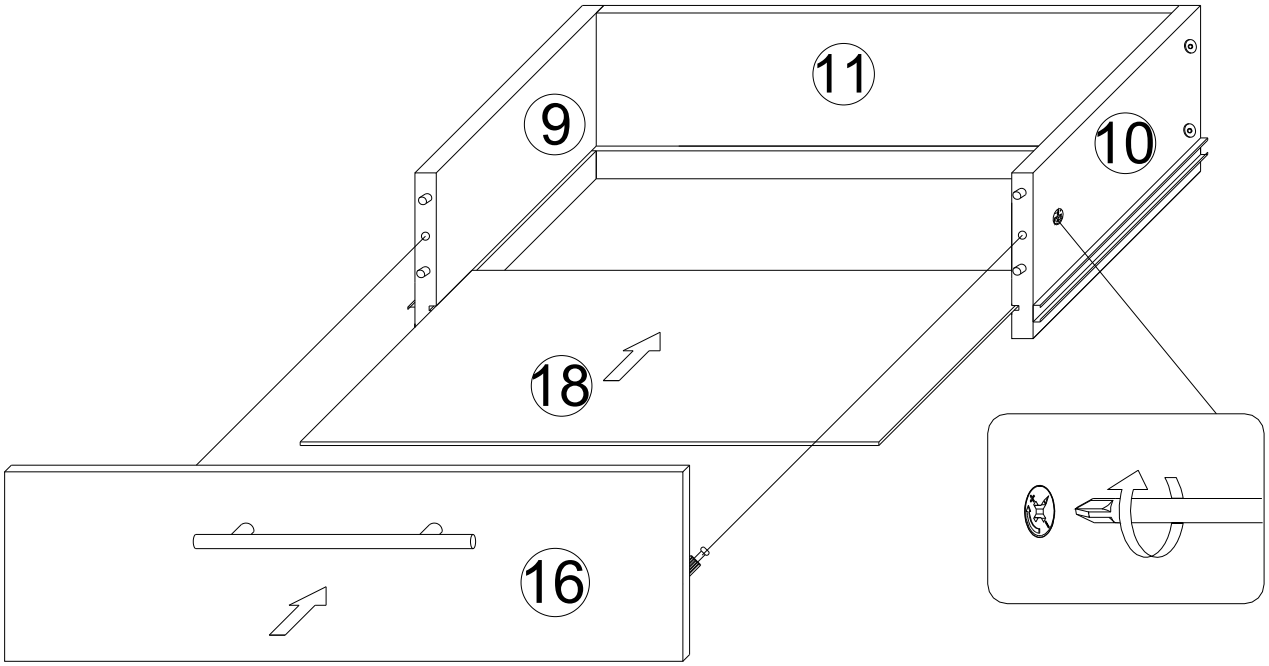

25

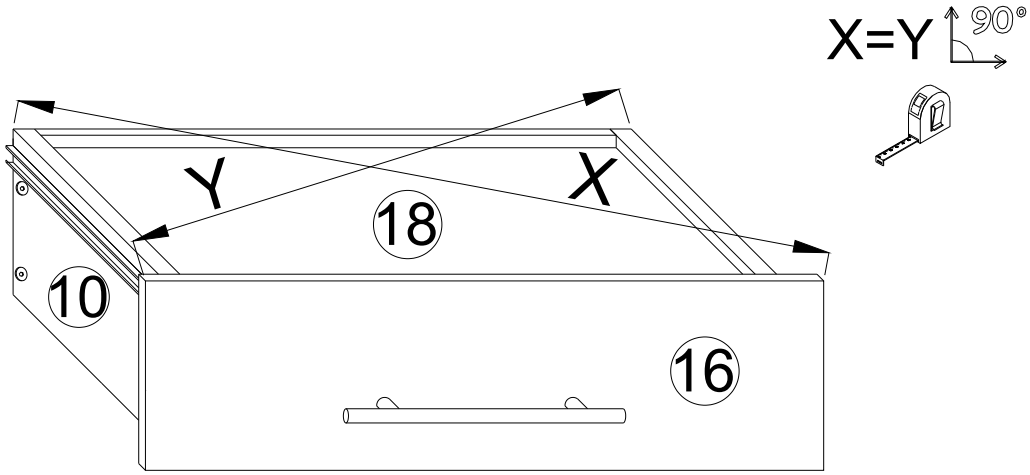

26

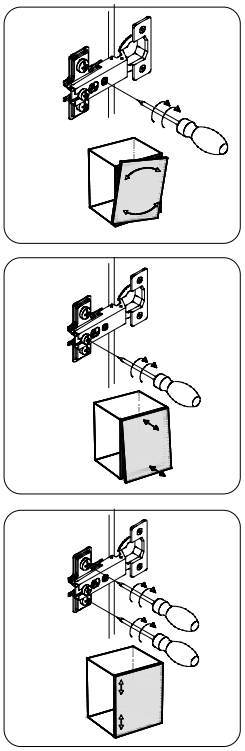

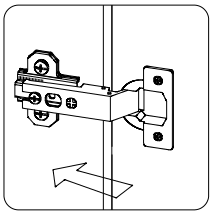

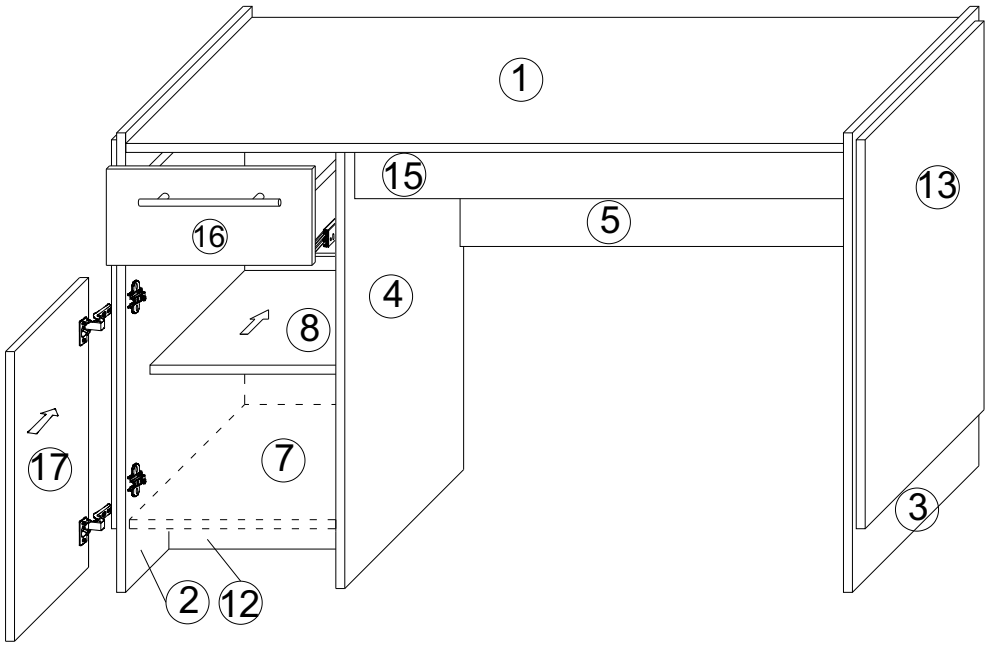

27

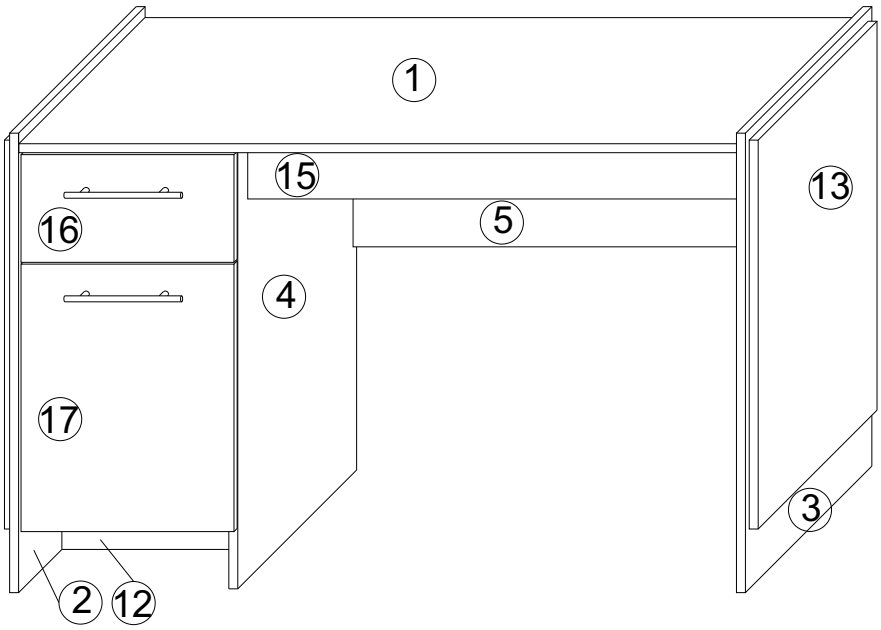

Przy eksploatacji mebli zabrania się :

- ustawiać meble w pobliżu grzewczych przyrządów i obok wilgotnych ścian, a także w pomieszczeniach ze względną wilgotnością więcej niż 70%
- temperatura nagrzewania elementów mebli nie może przekraczać +40 C
- w trakcie montażu i eksploatacji mebli stawać nogami na poziome panele i witryny
- stawać chemiczne środki czyszczące do sprzątania mebli
- nie należy narażać na kontakt z wodą

Ostrzeżenie:

- zawsze przymocuj mebel do ściany za pomocą ograniczników
- do montażu na ścianie użyj kołków odpowiednich do materiału z którego wykonana jest ściana, jeśli nie masz pewności skontaktuj się ze specjalistą. Ostatecznie za elementy łączne odpowiedzialny jest instalator.
- należy przestrzegać maksymalnych obciążeń